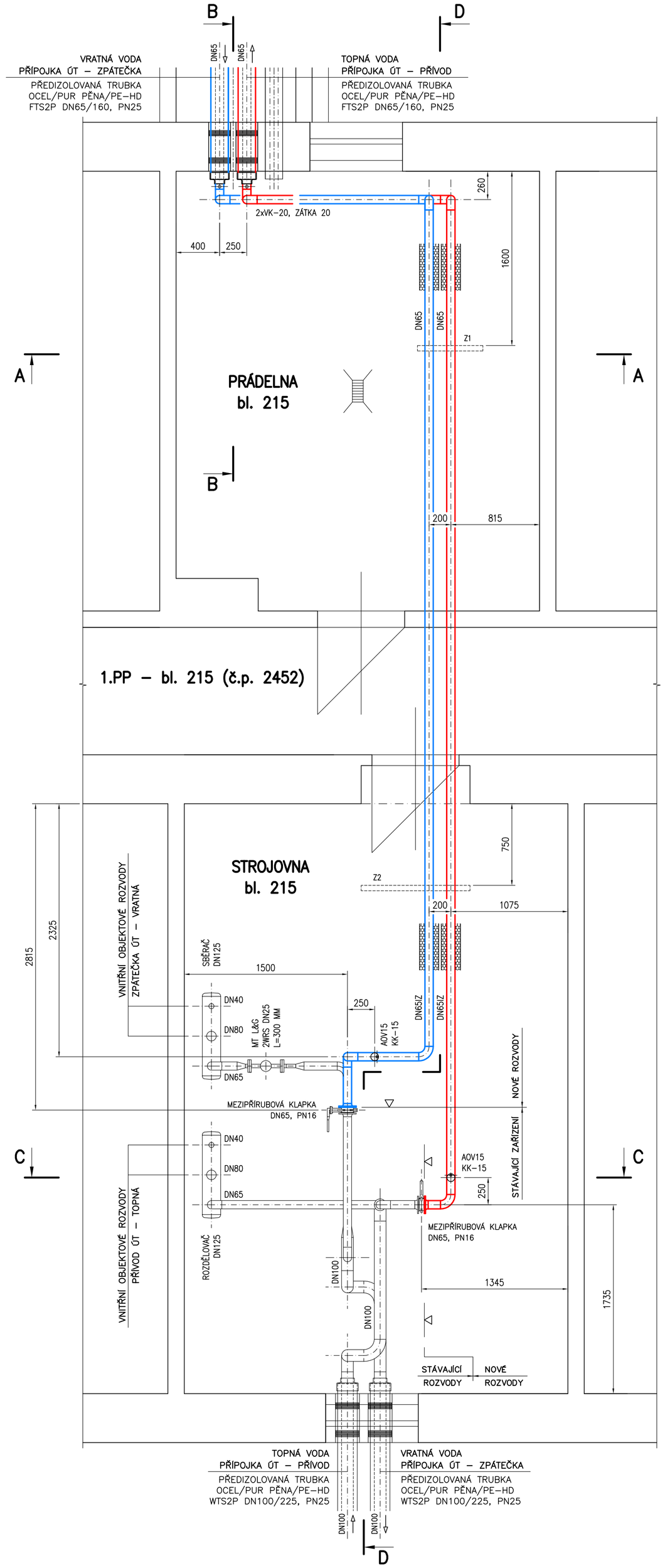

ŘEZ A – A

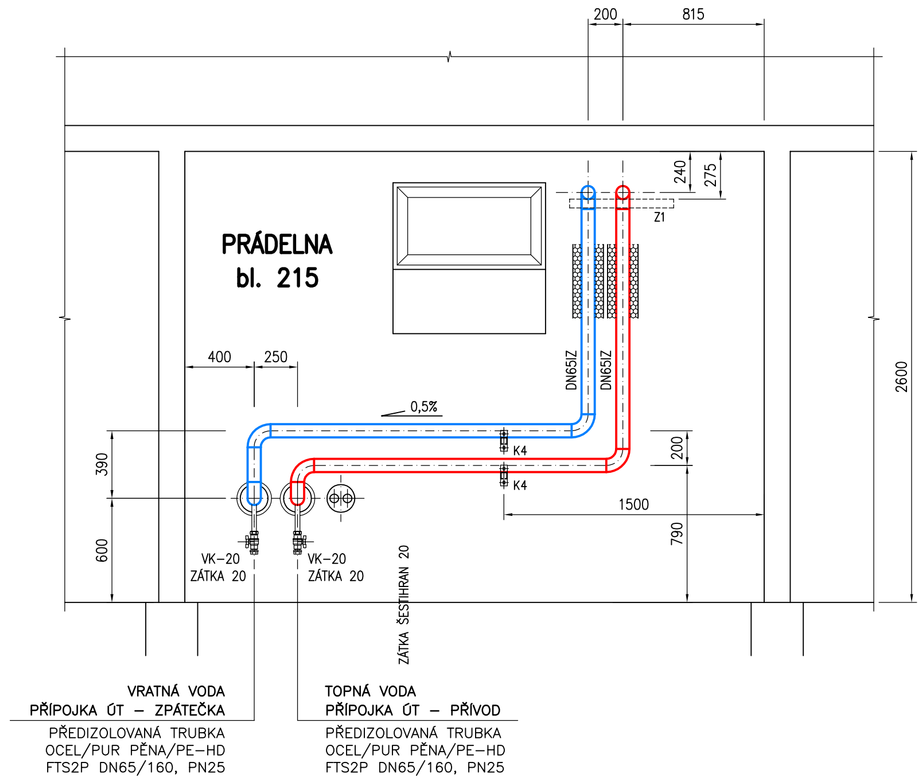

ŘEZ B – B

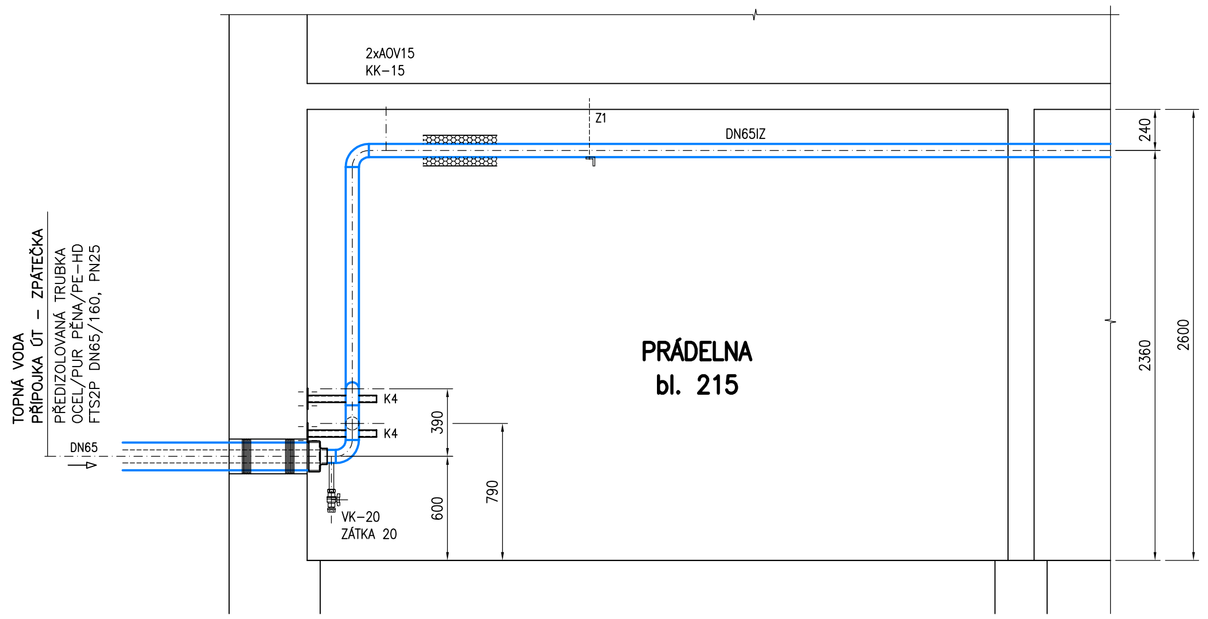

ŘEZ C – C

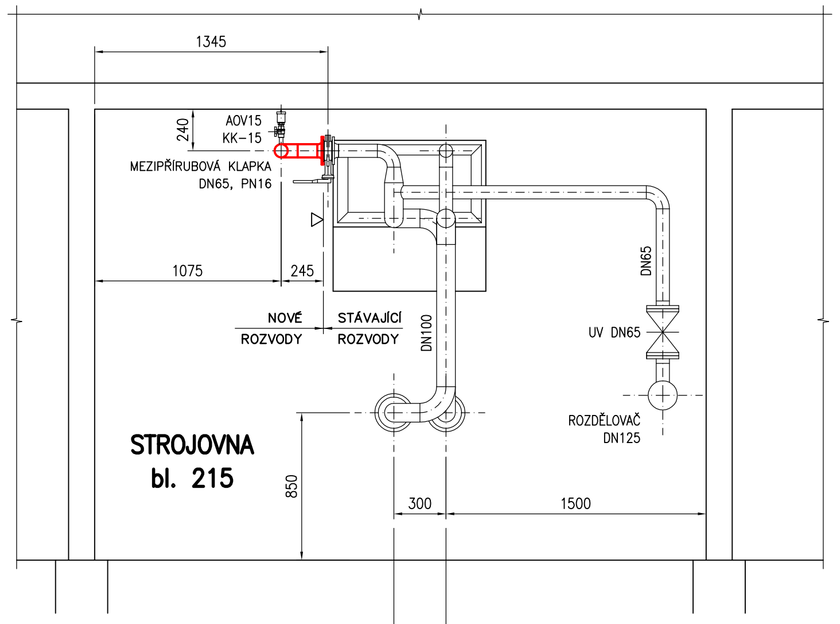

ŘEZ D – D

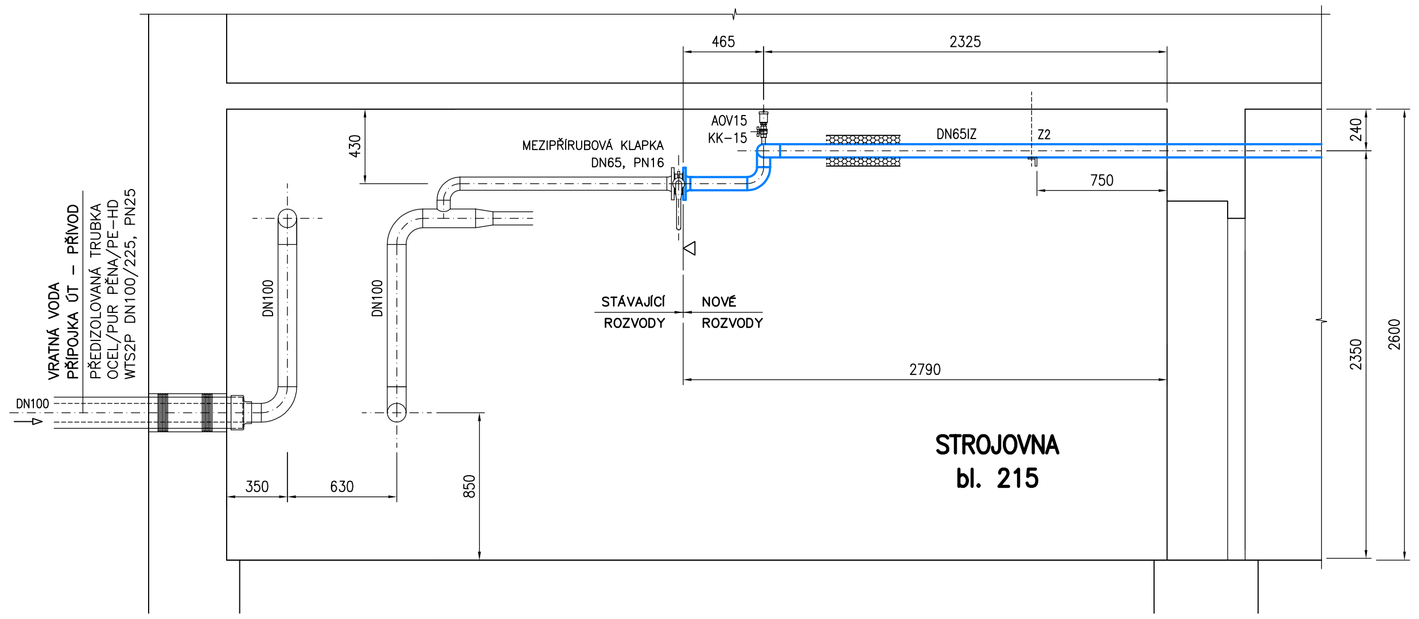

PROSTUP STĚNOU BLOK 215

PŘIPOJOVACÍ TRUBKA 2xÚT

M 1:10

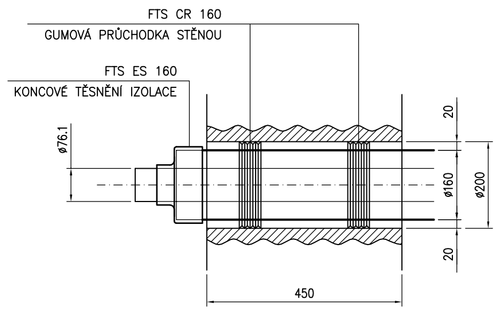

NOVÉ OCELOVÉ TRUBKY BEZEŠVÉ
PRO ROZVODY ÚT

DN15 – ø21.3x2.65 MM	IZOLACE PE 20 MM
DN20 – ø26.9x2.65 MM	IZOLACE MV 25 MM
DN25 – ø33.7x3.25 MM	IZOLACE MV 25 MM
DN32 – ø42.4x3.25 MM	IZOLACE MV 30 MM
DN40 – ø48.3x3.25 MM	IZOLACE MV 40 MM
DN50 – ø60.3x3.65 MM	IZOLACE MV 50 MM
DN65 – ø76.1x2.90 MM	IZOLACE MV 50 MM

ZODPOVĚDNÝ PROJEKTANT	ING. VÁCLAV REMUTA	**Ing. VÁCLAV REMUTA** PRŮBĚŽNÁ 3372 434 01 MOST IČ: 63756617 DIČ: CZ6812161521
VYPRACOVAL	ING. VÁCLAV REMUTA	
KRAJ: ÚSTECKÝ	OBEC: MOST	
INVESTOR: SEVEROČESKÁ TEPLÁRENSKÁ, a.s., TEPLÁRENSKÁ 2, KOMOŘANY		
AKCE: REKONSTRUKCE TOPNÉHO KANÁLU Z VS 21a – ÚT a TV (MEZI BLOKY 214 a 215) D.2.1 – TECHNOLOGICKÁ ČÁST, ROZVODY ÚT		FORMÁT: 8A4 DATUM: 10/2020
		STUPEŇ: PD PRO PROVÁDĚNÍ STAVBY
		ČÍSLO ZAKÁZKY: 10-2020-519
OBSAH VÝKRES: STROJOVNA BLOK 215		MĚŘÍTKO: 1 : 25 ČÍSLO VÝKRESU: 519.D.2.1-A1-07